Dane aktualne na dzień: 29-11-2026 18:05

Link do produktu: https://lumina.sklep.pl/ramka-600x600-do-panelu-led-ekp6196-p-63362.html

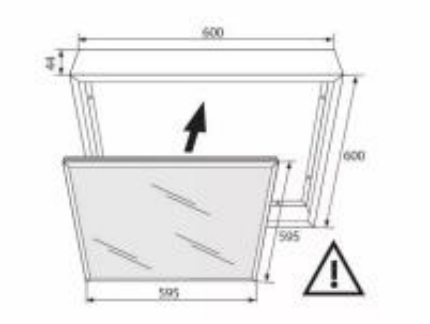

Ramka 600x600 do panelu LED EKP6196

Cena	**27,99 zł**
Dostępność	**Dostępny**
Czas wysyłki	**2-3 dni**
Numer katalogowy	**EKP6196**
Kod producenta	**EKP6196**
Kod EAN	**5902693736196**
Producent	**Milagro**

Opis produktu

Wymiary: 30 x 600 x 48 mm
Materiał: metal
Kolor wykończenia: biały
Zasilanie:
Stopień IP: 20

Ramka do montażu PANELA LED 600x600 w systemie natynkowego. Kolor biały